Artikelnummer: 4133 503

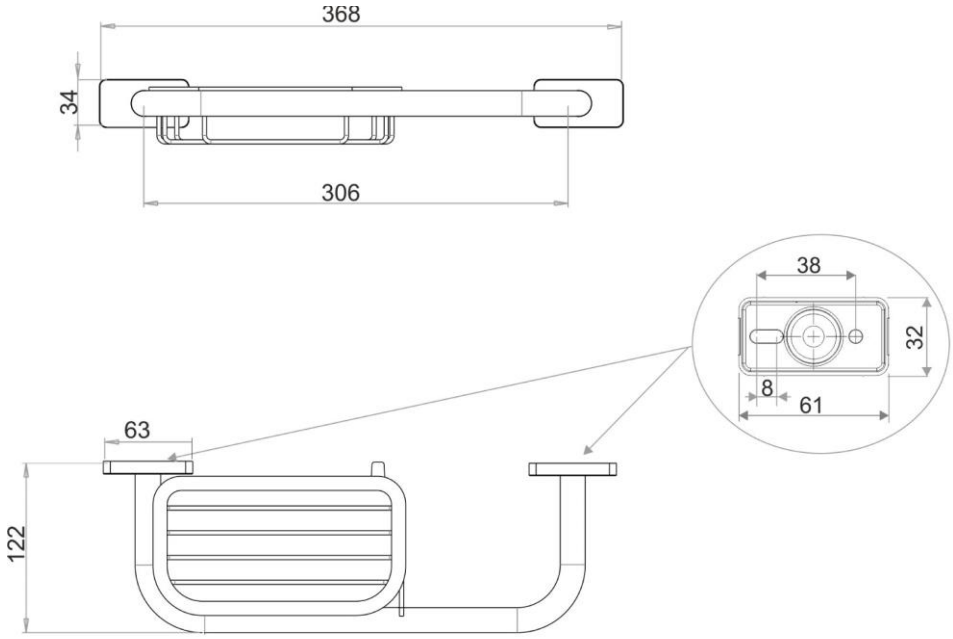

09.04.2021

Die Haftung für Folgen fehlerhafter oder unvollständiger Massangaben ist ausgeschlossen (Art. 100 OR).
La responsabilité ne peut être engagée en cas de cotes manquantes ou erronées (CO art. 100).
Sono escluse le responsabilità per le conseguenze di misurazioni errate o incomplete (CO art. 100).